JEU LS40 TUBE DEPRAT 40X0,6 COMPATIBLE SIMU

Réf. : SOM299 Page catalogue : 624

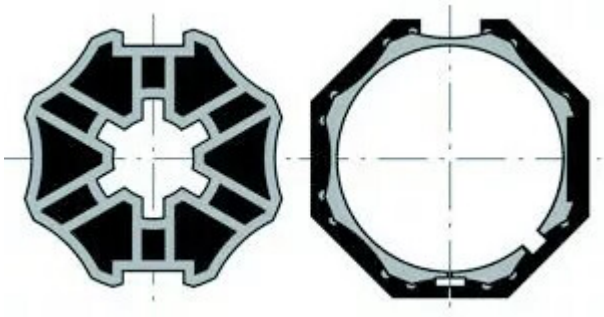

Vendu par	1	10

Jeu de roues

Jeu roue + couronne pour moteur ø 40 mm pour intégration dans