SUPPORT UNIVERSEL ZAMAC SOMFY / SIMU TETE ETOILE

Réf. : SOM293

Page catalogue : 624

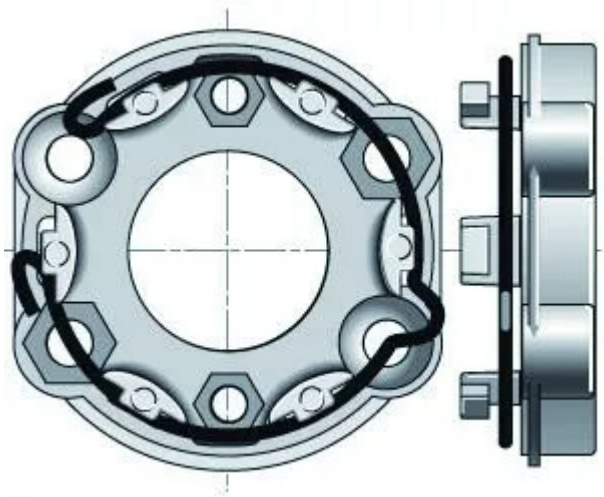

Vendu par	1	10

Support

Support universel pour moteur de volet roulant