SUPPORT ORIENTABLE PLAT A COLLER P/TUBE 42,4 INOX 304 HT81MM

Réf. : DES191 Page catalogue : 738

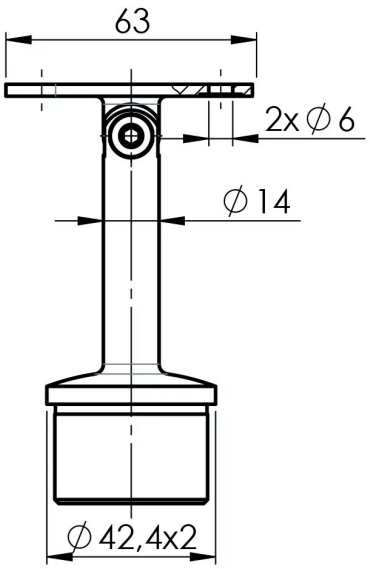

Vendu par	1	2

Hauteur 81 - D = ø 42,4 x 2 mm

Réf. HS120.042.233.00.02

Inox 304