Pack SERVO-DRIVE uno poubelle suspendue - BLUM

Réf. : BLU088 Page catalogue : 865

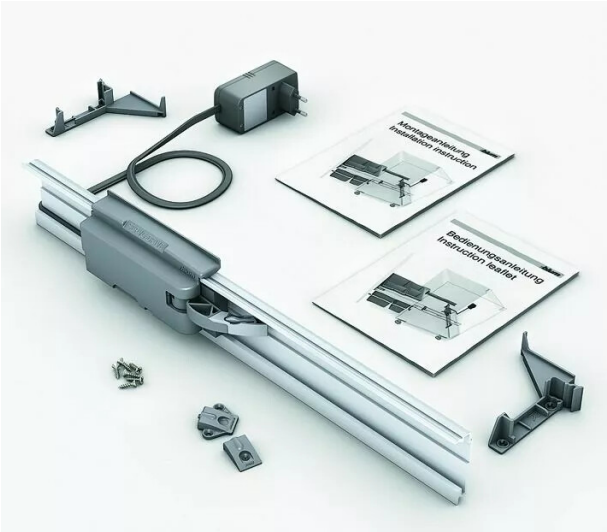

Vendu par 1

Référence fournisseur Z10T543WEA5TPR+ZUT V1R737 - 210

Composition
1 profil alu pour caisson de 600 mm recoup.
1 paire de supports pour profil - 2 butées
1 unité motrice pré-montée
Avec transformateur