PROFIL U ARGENT PROLUX 3,00 ML

Réf. : PLA085 Page catalogue : 795

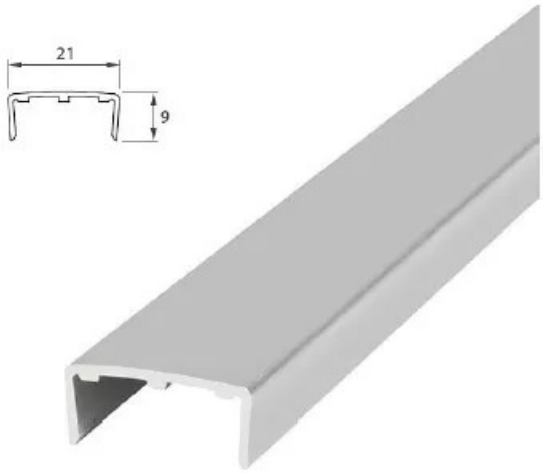

Vendu par 1 10

Profils alu.

POINTS FORTS

possibilité d'utiliser du panneau de 19 mm ou 16 mm d'épaisseur. Si miroir : utiliser un panneau de 15 mm d'épaisseur avec un miroir de 4 mm.

Finition Argent

Profil U hauteur 9 mm pour panneau de 19 mm

Longueur 3 m