RANGE COUVERT PROF 500 2X2 CASES

Réf. : BLM080

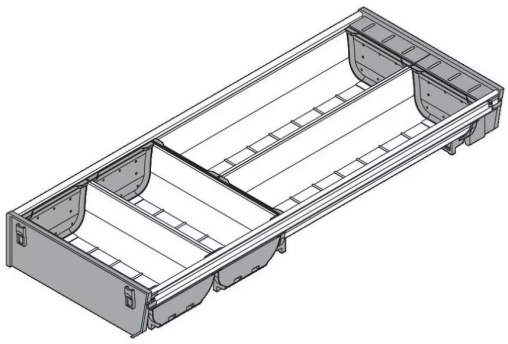

Vendu par 1

Dimensions Long. 500 mm x larg. 192 mm

Ref. fournisseur ZSI.500BI2NORGA-BE V1IG/G - 0669858

Range-couverts inox