GACHE REGLABLE 0/ 8MM 2M50 BLC DTE P/EXCLUSIVE 4/6/8 POINTS

Réf. : VAC679 Page catalogue : 162

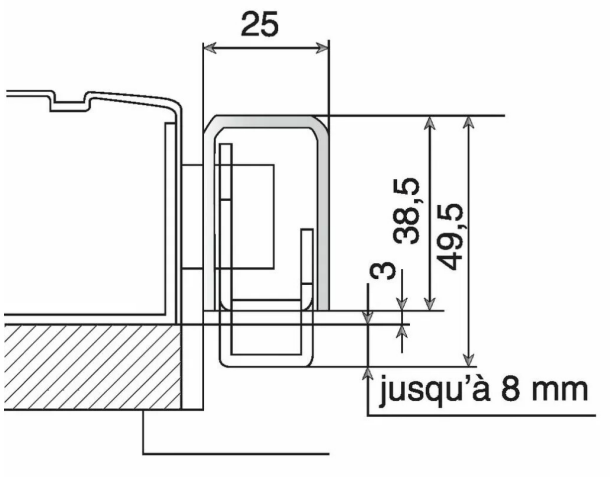

Vendu par 1

Epoxy, finition peinte. Hauteur 2500 mm, recoupable.

Sens

Finition

Gâches en applique réglable

Pour porte affleurante ou à recouvrement (0 à 8 mm) ou pour hu