RANGE COUVERT PROF 500 4X2 CASES

Réf. : BLM078

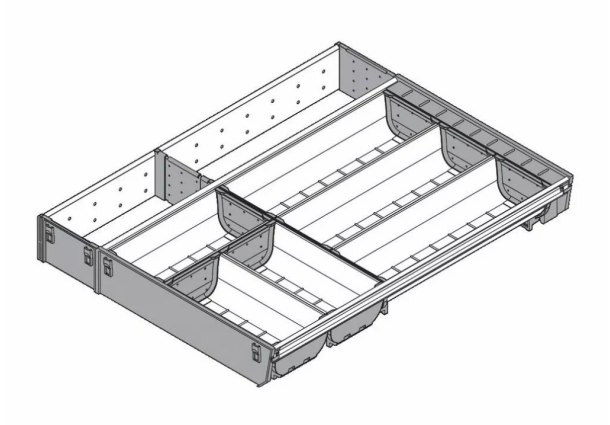

Vendu par	1	4

Dimensions Long. 500 mm x larg. 377 mm
Ref. fournisseur ZSI.500KI4 ORGA-BF V1IG/G - 03777170
Range-couverts inox