4777 FERMETURE SUPPLEMENTAIRE 04777-000K 1 FERM=2 PCS DIFFERENTES

Réf. : BL6176 Page catalogue : 210

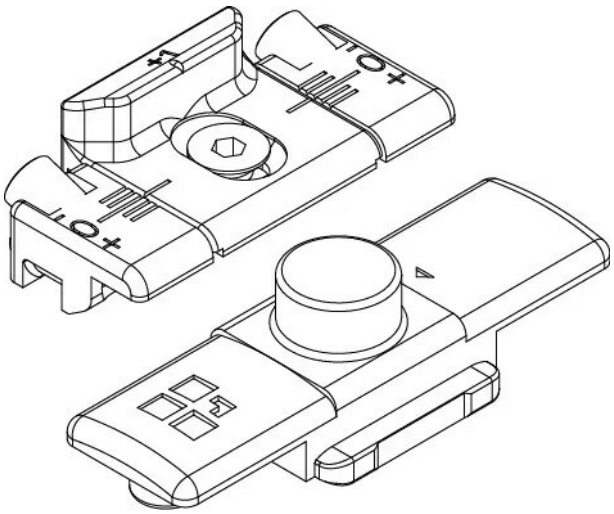

Vendu par	1	50

Plot et gâche