SUPPORT FIXE PLAT A COLLER TUBE 42,4X2 304

Réf. : DES174 Page catalogue : 738

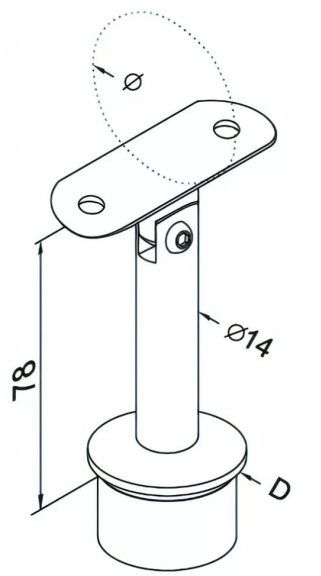

Vendu par	1	2

Hauteur 81 - D = ø 42,4 x 2 mm

Réf. HS020.042.232.00.02

Inox 304