Calibre de soudeur inox

Réf. : SCS771 Page catalogue : 2640

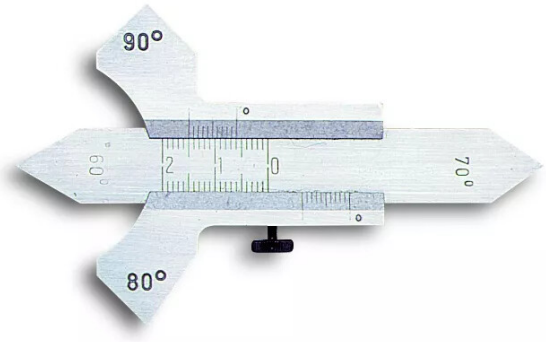

Vendu par 1

Mesure l'apothème des cordons de soudure.

Exécution de précision pour la mesure de soudure plate et de soudure dans les coins avec angles de 60 / 70 / 80 / 90°.
Lecture par vernier 1/10 mm.

Jauge à vernier