SER.ISEO PERFECTA 3PTS A2P* 45MM GH

Réf. : CAV171 Page catalogue : 156

Vendu par 1 96

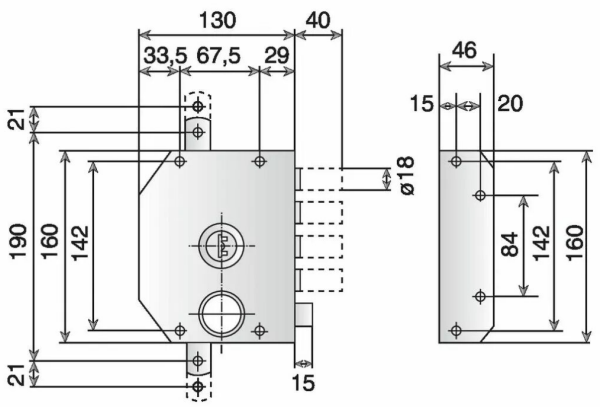

Cylindre de 50 mm avec protection antiperçage et protège-pompe. 6 goupilles.
4 pênes dormants cylindriques ø 18 mm en acier traité nickelé. Course des pênes 40 mm. Pêne 1/2 tour cylindrique ø 18 mm en acier traité nickelé, réversible tirant/poussant. Tringles télescopiques hauteur 2660 mm. Gâche haute réglable. Livrée avec 3 clés.

POINTS FORTS

pose simple et rapide.

Sens Gauche

Serrure à bouton de tirage

Finition bronze foncé.