04024 RENVOI D'ANGLE SEUL 04024-000K

Réf. : BL6365

Page catalogue : N999

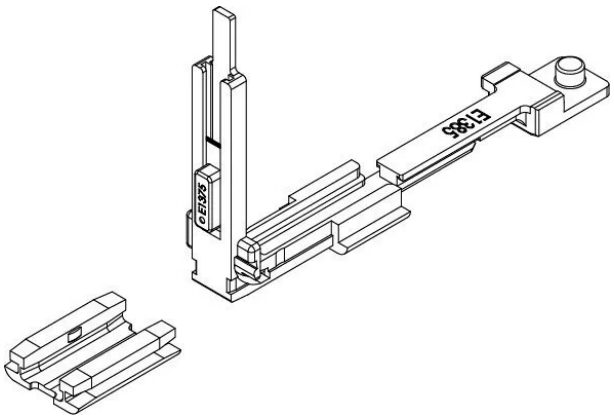

Vendu par	1	10

Renvoi d'angle seul