Outils de coupe > Travail du bois > Fraise à bois > Fraise d'affleureuse et de défonceuse

MECHE AFFLEUREUSE DTE HM Q8MM D12,7 2 COUPES AVEC GUIDE A BILLES

Réf. : BLA164 Page catalogue : 1799

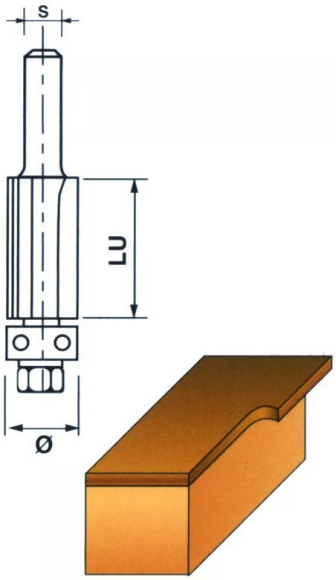

Vendu par	1	50

ø mm 12
L mm 25
2 coupes - avec guide à billes
Permet de suivre un plan chantourné avec des angles serrés.

Queue ø 8 mm