Ferrure de porte pliante Multifold 30W/30 kg - HAWA

Réf. : HAW061 Page catalogue : 814

Vendu par 1

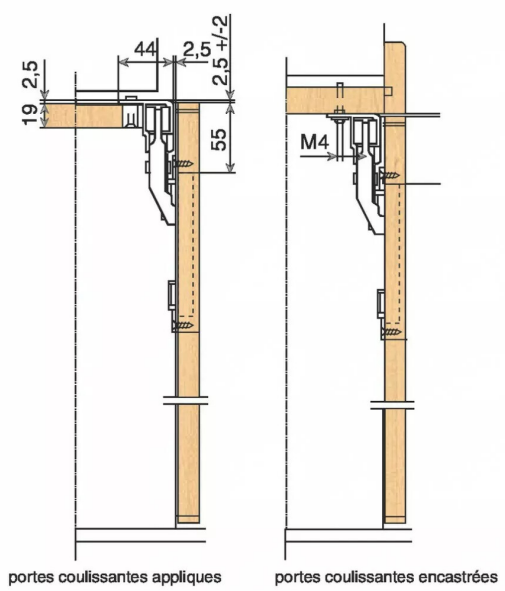

Ferrure pour armoire accessible, à charnière sur un côté, sans guidage inférieur, jusqu'à 30 kg par vantail (intégré au corps ou coulissant devant).

La ferrure HAWA-Multifold 30/W, nouveau complément à la famille HAWA-Multifold 30, est conçue pour les portes d'armoires intégrées au corps du meuble ou coulissant devant. Elle est accrochée sur un côté par charnières invisibles non comprises (portes appliques ou encastrées)
et n'a pas besoin de guidage inférieur. La garniture s'utilise à droite ou à gauche.

Caractéristiques techniques :
poids maximum de vantail : 30 kg (60 kg par paire de vantaux).
hauteur maximum du vantail : 2600 mm.
Largeur de vantail : 200 à 500 mm.
Epaisseur de porte : 19 à 25 mm.
Largeur de la rainure verticale : 3 à 5 mm.
Réglage en hauteur : +/- 2 mm.

Garniture Hawa Multifold 30 W sans rail bas

Garniture comprenant :
1 chariot à 2 galets - 2 galets de guidage - 1 unité de suspension
1 jeu de vis aggloméré (6 pièces) - 1 jeu de vis de fixation (3 piè
4 charnières centrales - 1 blocage de porte - 1 butée d'arrêt supé
1 dispositif d'affleurement des vantaux - 1 dispositif d'affleureme
roulement 1100 mm de longueur

Charnières latérales non inclus.

Informations complémentaires

Catégorie	Ferrure porte coulissante
Poids de la porte maxi	30 kg
Epaisseur porte maxi	25 mm
Epaisseur porte mini	19 mm
Type de coulissant	Coulissant pliant
Matériaux porte	Bois
Nombre de vantaux maxi	2