ANTI PINCE DOIGTS 150MM GRIS 2M00

Réf. : WAT046 Page catalogue : 268

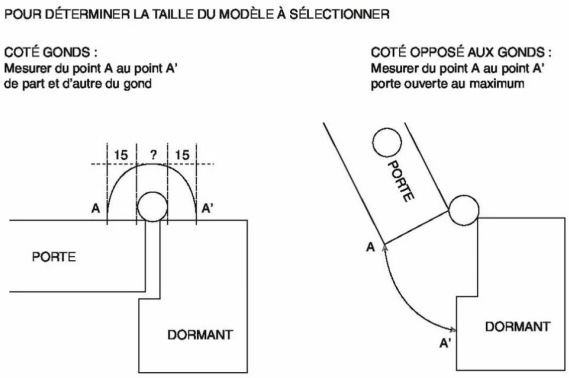

Vendu par	1	50

Pour porte et fenêtre bois, aluminium, PVC, verre.
Qualité SEBS 100% recyclable.

Pour porte ouvrant à 90°, 180°, va-et-vient...
6 modèles de joints disponibles en 1,40 m (sur commande) ou 2 m de hauteur, (autres longueurs sur simple demande).

Résistance à la rupture supérieur ou égal à 5 Mpa (50 kgF/cm²).
Résistance au déchirement supérieur ou égal à 30 kN/m.
Couleur gris.
Classé au feu M2.

POINTS FORTS

garantie 3 ans.

Largeur mm 150
Hauteur 2 m