FERRURE S.A.BAS T.RECT. TS500

Réf. : GEZ043

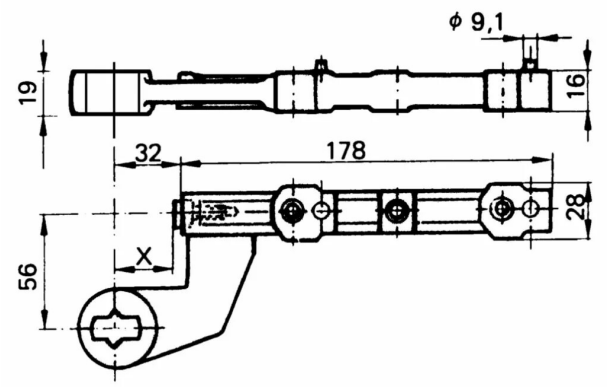

Vendu par 1

Finition Acier zingué

Bras du bas empreinte rectangulaire - modèle DL