SUPPOR.TUBE Ø12 FIXA° MURAL INOX316 GR320

Réf. : ED2042 Page catalogue : 742

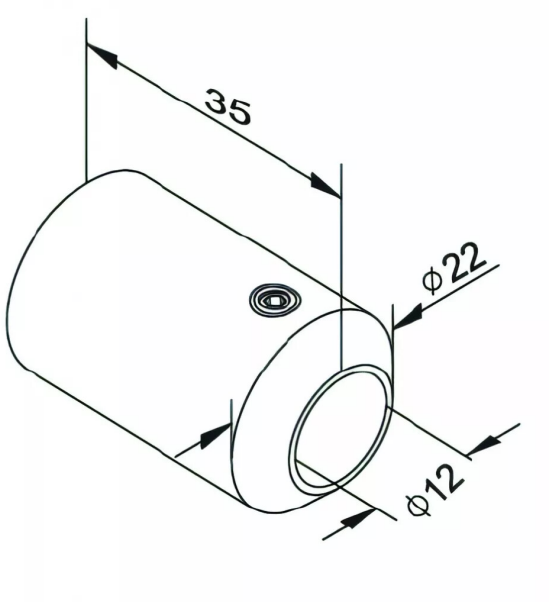

Vendu par 1

Fixation sur plat - pour barre ø 12 mm

Inox 316