Quincaillerie d'agencement et d'ameublement > Tiroir > Accessoire pour tiroir antaro\intivo > Accessoires pour antaro

ATTACHE TUBE TRANSVERSAL ANTARO GR

Réf. : ANT542

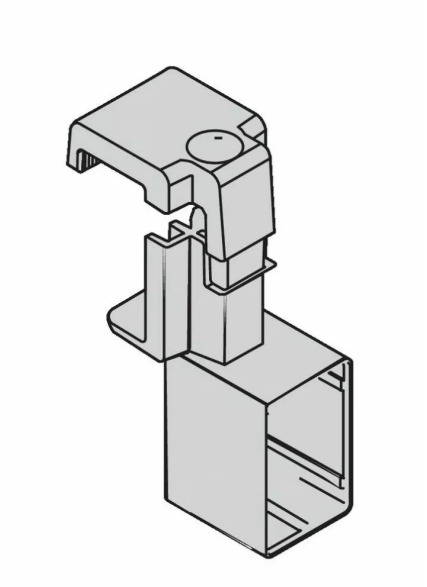

Vendu par	1	80

Attache-tube transversal

Gris