Barillet (9430) Palier (n°3 9433) - LA CROISEE D.S

Réf. : AK8141 Page catalogue : 227

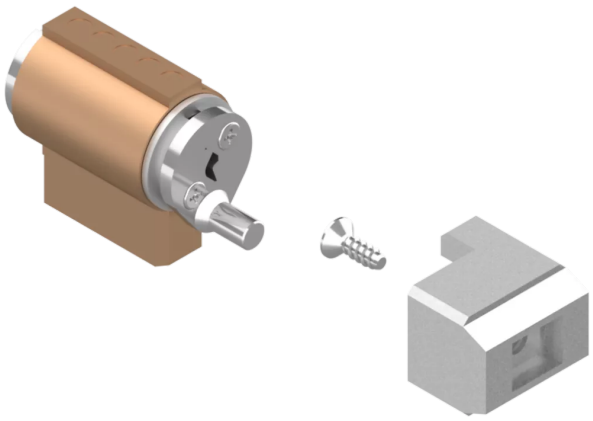

Vendu par	1	25

Livré avec 1 vis 3 x 8 mm et 3 clés

Informations complémentaires

Méta keywords Barillet / Palier / LA CROISEE D.S