RAIL GUIDAGE ALU 6M P/TELESC. 3VTX 20 X 20 X 3

Réf. : HAW040 Page catalogue : 805

Vendu par	1	4

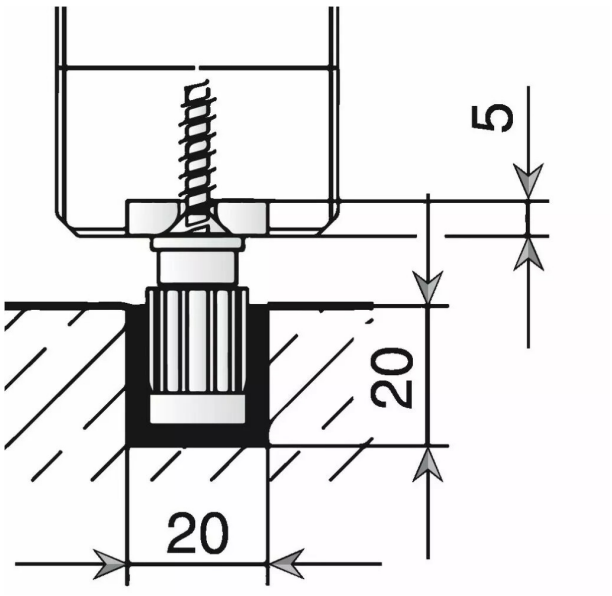

Poids maximum par porte : 80 kg.
Largeur de porte : 500 - 800 mm.
Hauteur maxi 4000 mm.
Permet de grandes ouvertures.
Des courroies dentées renforcées par fibre de verre assurent une grande résistance à la rupture avec une extension minimale.

Hawa Junior 80Z Telescopic 80/3

Epaisseur de porte : 32 - 47 mm.
Attention : s'utilise avec un rail Junior 80 kg + 3 garnitures Junio (HAW 002) + rail de guidage obligatoire (HAW 040)

Rail de guidage encastrable au sol aluminium
20 x 20 x 3 mm pour 3 portes coulissantes - 6 m

pas de montage d'amortisseurs possible.

Informations complémentaires

Catégorie	Ferrure porte coulissante
Poids de la porte maxi	80 kg
Epaisseur porte maxi	47 mm
Epaisseur porte mini	32 mm
Type de coulissant	Coulissant
Matériaux porte	Bois
Nombre de vantaux maxi	2 ou 3