# POIGNEE ROTATIVE HTE PERFORM.BLANC /CYL PE FONCTION CLE PRISONNIERE

Réf. : JPM532 Page catalogue : 103

**Vendu par** 1

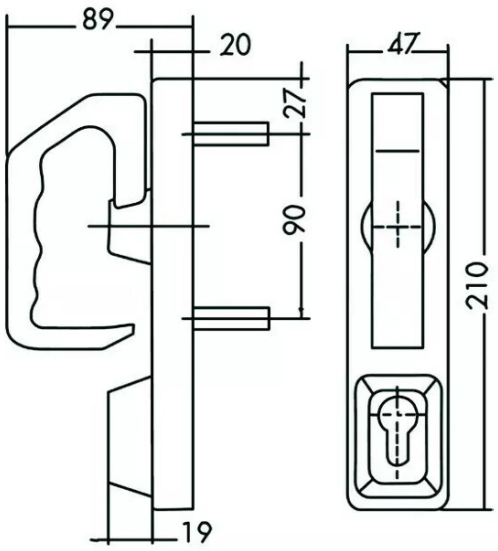


La poignée rotative PR2E est particulièrement adaptée pour des lieux soumis au vandalisme.
Sa résistance à la corrosion et à l'effraction lui permet d'être installée dans tout type de situations,
elle peut également être montée sur des portes lourdes ou techniques telles que des portes à dépression.
La PR2E s'installe côté extérieur avec différentes configurations possibles.

Garantie 1 an.

## POINTS FORTS

haute résistance contre l'effraction et le vandalisme.

**Finition**

Manœuvre par poignée rotative

Condamnable avec cylindre profil européen.
Fonction « clé prisonnière » possible, obligeant au reverrouillage