# MANCHON POUR QUARTO

Réf. : ROB131

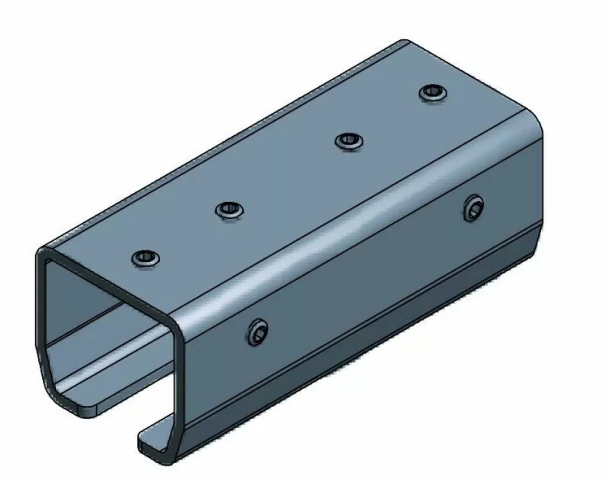

**Vendu par** 1

Support d'accrochage et manchons série Suprême.

| | |
|---|---|
| **Réf.** | HR1.450 |
| **Section des rails** | 45 x 52 mm |

Manchon de raccordement nu