Fixation latérale pour chemin de câbles fil

Réf. : OBP031 Page catalogue : 2830

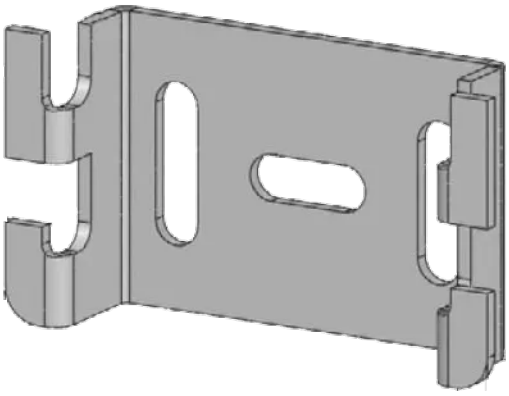

Vendu par	25	50

Acier galvanisé. L'OB50L est un accessoire de supportage qui s'utilise uniquement avec le chemin de câbles fil.
Elle permet un montage directement au mur ou sur une boîte de dérivation.
Conditionnement par 25. Non déconditionnable.

Charge daN 100

Prix à l'unité - vendu par 25