SUPPORT ORIENTABLE PLAT A COLLER P/TUBE 42,4 INOX 316 HT81MM

Réf. : DES127 Page catalogue : 738

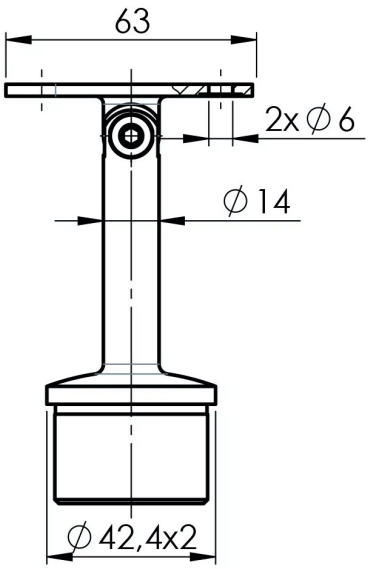

Vendu par 1

Hauteur 81 - D = ø 42,4 x 2 mm

Réf. HS120.042.233.00.04

Inox 316