04770-000K FERM. SUPLÉMENTAIRE OB 1 RENVOI +2 GACHES+2 PLOTS A VISSER

Réf. : BL6227 Page catalogue : 210

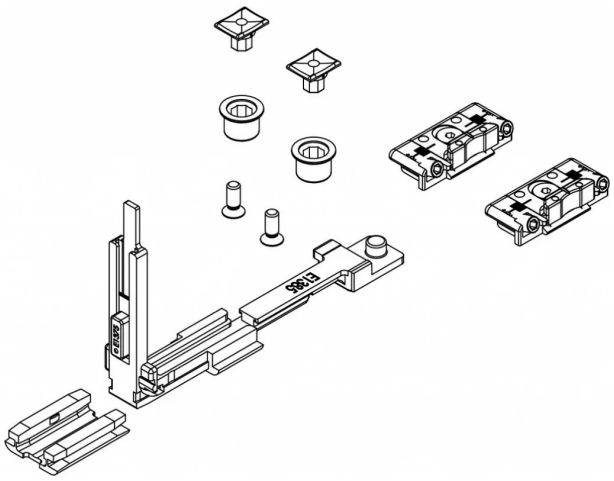

Vendu par	1	10

Renvoi d'angle - 2 plots et 2 gâches