SUPPORT MURAL TERZO

Réf. : ROB124

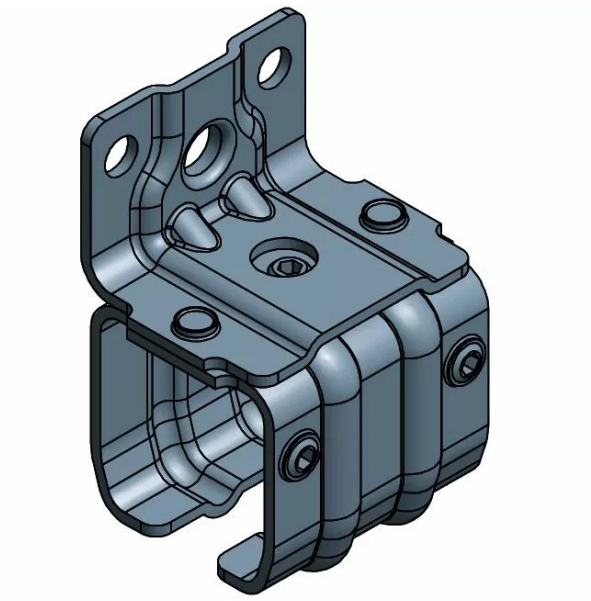

Vendu par 1

Support d'accrochage et manchons série Suprême.

Réf.	HP1.130
Section des rails	37 x 41 mm

Support enveloppant fixation murale
A utiliser en support intermédiaire et d'extrémité.