SUP. PLAT A COLLER TUBE 42,4X2 316

Réf. : DES123 Page catalogue : 738

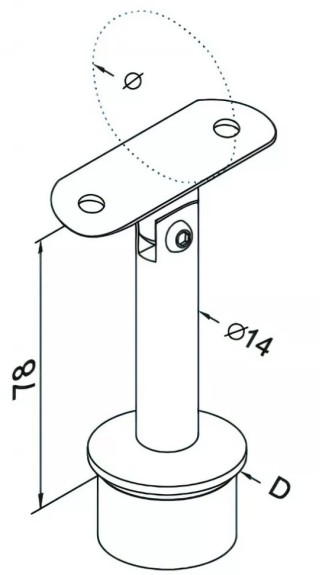

Vendu par 1

Hauteur 81 - D = ø 42,4 x 2 mm

Réf. HS020.042.232.00.04

Inox 316