BUTEE CAOUT.RAIL 35X30,50X40 1098

Réf. : MAN021

Page catalogue : 235

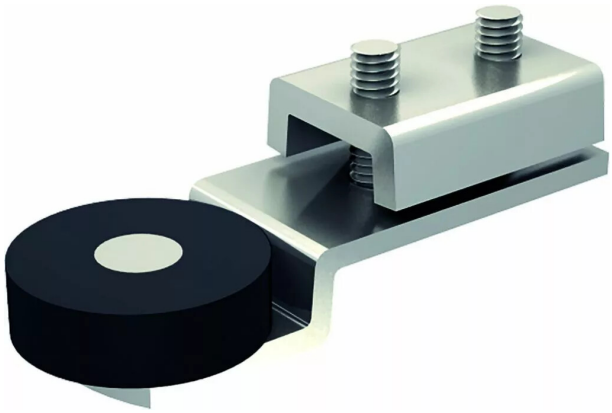

Vendu par	1	10

Butée d'extrémité

Réf. 1098

Butée pour rail 35 x 30 mm et 50 x 40 mm