JOINT CC POUR PEL/IPL/SPR/PG16 ML

Réf. : BIL021

Page catalogue : 270

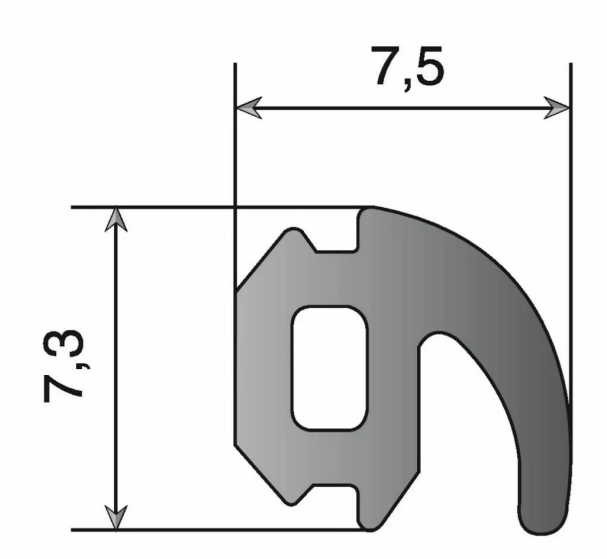

Vendu par	1	210

Type PG 16

Seuil renforcé, de hauteur réduite (16 mm), destiné aux portes d
faible encombrement, il peut être utilisé pour les bâtiments publi

Joint courant GSL - rouleau de 70 m - au mètre