KIT LEG TIPON/BLM 70KG C/600/GR

Réf. : LTB116

Page catalogue : 867

Vendu par 1

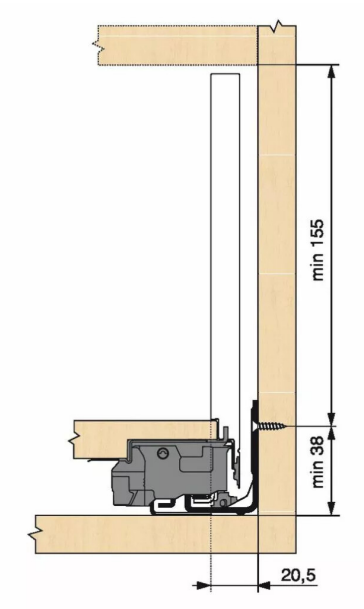

Tiroir à bords droits et fins épaisseur 12,8 mm montés sur coulisses invisibles extra-plates. Coulissement extra-léger.
Amortissement BLUMOTION à la fermeture.
Versions TIP-ON et TIP-ON BLUMOTION pour solutions sans poignées.
Tiroir C : hauteur côté = 177 mm.
Cote d'encastrement 193 mm.

Composition du kit :
1 paire de côtés de tiroir.
1 paire de coulisses.
1 paire d'adaptateurs dos agglo.

Kit tiroir gris orion avec coulisses TIP-ON BLUMOTION 70 kg

Longueur nominale (NL) 600 mm

Prévoir 2 attaches-façade par tiroir vendues séparément.