1352 PLOT A SERTIR 01352-000K (TUBE DE 50 PLOTS)

Réf. : BL6111 Page catalogue : 211

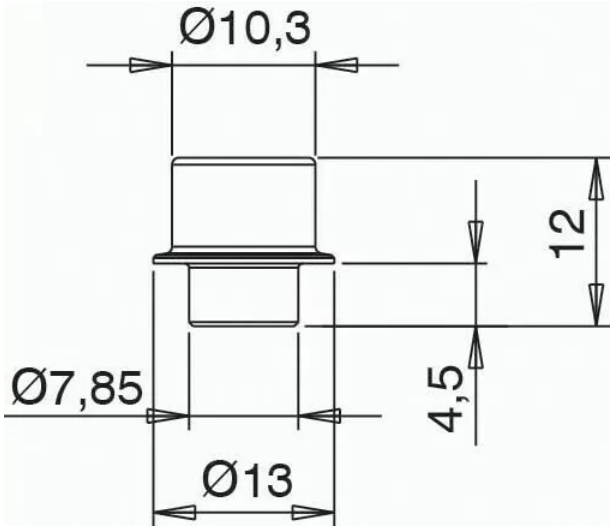

Vendu par	50	400

Point de fermeture fixe à associer aux gâches réglables Giesse, nécessaires pour la réalisation d'un point de fermeture.
Embout en zamak finition GS SILVER PLUS (plus de 500 h de résistance à la corrosion.

Plot à sertir (en chargeur polyamide de 50)