Ferme-porte : TS 77 - DORMA

Réf. : DOR010 Page catalogue : 405

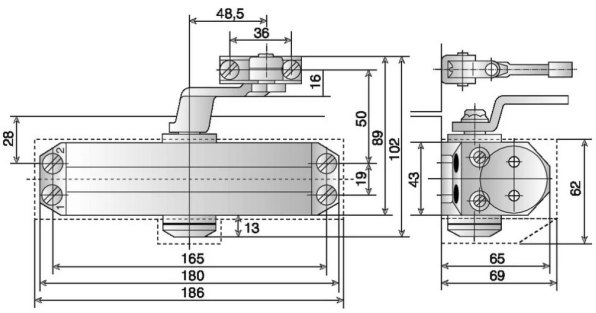

Vendu par 1 720

Ferme-porte à pignon crémaillère livré avec bras compas. Force 3 fixe.

2 vitesses de fermeture réglable par valve de 180° à 15° et 15° à 0°.
A-coup final réglable par le bras de 7° à 0°.
Porte largeur maxi 0,95 m. Réversible droite ou gauche.
Conforme à la norme EN 1154. Pour porte intérieure.
Montage sur vantail côté paumelles et sur dormant côté opposé aux paumelles. Pour porte standard non coupe-feu.

POINTS FORTS

ergonomique et compact.

Finition Argent
Corps et bras standard

interdit sur porte coupe-feu.

Informations complémentaires

Catégorie	Ferme-porte
Poids de la porte maxi	60 kg
Type ferme-porte	Pour porte
Type de montage	En applique
Technologie	A crémaillère
Largeur de la porte maxi	950 mm
Force fixe	3