RENVOI D'ANGLE 6-32293-00-0-1

Réf. : FER708

Page catalogue : 200

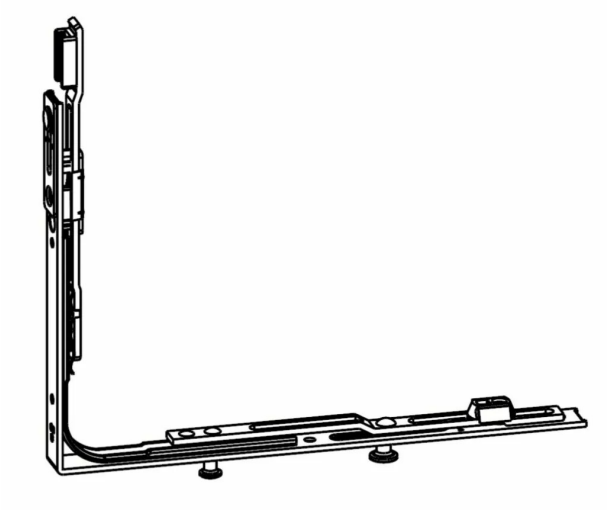

Vendu par 1 100

Long. mm	220
Galets	2
Réf.	6-32293-00-0-1

Renvoi d'angle antidécrochement