REHAUSSE PLOT B20 DE 20MM (RB-10) (POUR GAMMES H ET B DE 20 A 150MM)

Réf. : CB4008

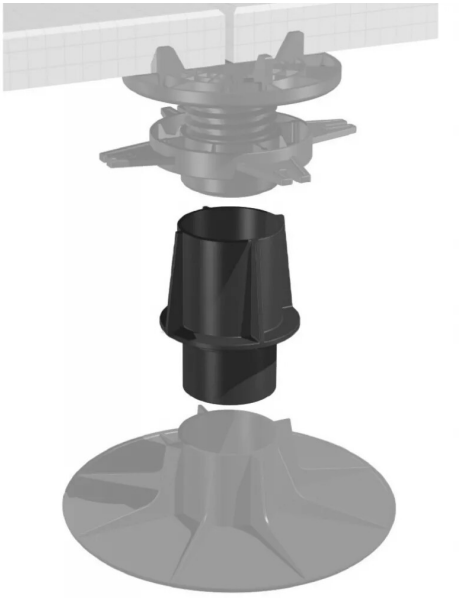

Vendu par	1	50

Pour ajuster la hauteur des plots avec précision.

La réhausse en PVC s’ajuste entre l’embase et la bague de réglage du plot lors du montage de votre terrasse pour compléter la gamme de hauteur initialement proposée.
Les réhausses RB10 s'adaptent sur les références de gamme B20.
Les réhausses R20 s’adaptent sur toutes les références de gamme H et B (de H40 à H150 - de B40 à B150).
Les réhausses R60 ne sont adaptables qu’à partir des références H70 et B70 (de H70 à H150 - de B70 à B150)
Réhausse pour les CB4002 et CB4003. Il est possible jusqu'au B100-H100 de cumuler jusqu'à 3 réhausses R60 (après cette hauteur maximum 2 réhausses).