KIT LEGRA TIP-ON 40KG N/450/NR

Réf. : LGT007 Page catalogue : 867

Vendu par 1

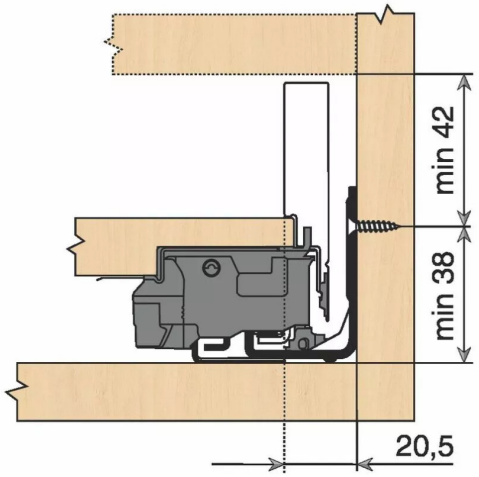

Tiroir à bords droits et fins épaisseur 12,8 mm montés sur coulisses invisibles extra-plates. Coulissement extra-léger.
Amortissement BLUMOTION à la fermeture.
Versions TIP-ON et TIP-ON BLUMOTION pour solutions sans poignées.
Tiroir N : hauteur côté = 66,5 mm.
Cote d'encastrement 80 mm.

Composition du kit :
1 paire de côtés de tiroir.
1 paire de coulisses.
1 paire d'adaptateurs dos agglo.

Kit tiroir noir carbone avec coulisses TIP-ON 40 kg

Longueur nominale (NL) 450 mm

prévoir 2 attaches-façade par tiroir vendues séparément.

Informations complémentaires

Catégorie	Côté de tiroir
Technologie de mouvement	Blumotion|Tip-on|Tip-on Blumotion
Hauteur côté avec coulisse	N 80 mm
Finition	Noir carbone
Modèle Tiroir	Légrabox