# GUIDE INFERIEUR AUTOSERRANT COMPLET POUR VERRE

Réf. : HAW007 Page catalogue : 816

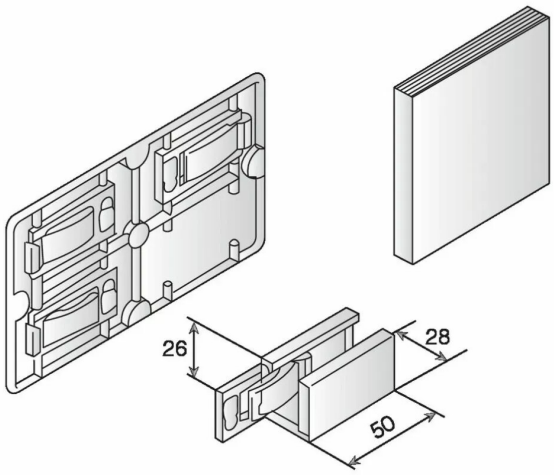


**Vendu par** 1 5

**Cette ferrure est également disponible sur commande en 120 et 160 kg.**

Hauteur maxi 4000 mm, largeur maxi 3000 mm, épaisseur 8 à 12,7 mm.

Accessoires

**Réf.** 16029

Guide inférieur auto-serrant chromé mat

## Informations complémentaires

| | |
|---|---|
| **Catégorie** | Ferrure porte coulissante |
| **Poids de la porte maxi** | 80 kg |
| **Epaisseur porte maxi** | 12,7 mm |
| **Epaisseur porte mini** | 8 mm |
| **Type de coulissant** | Coulissant |
| **Matériaux porte** | Verre |
| **Nombre de vantaux maxi** | 2 |