GARNITURE PORTE VERRE 80KG

Réf. : HAW006 Page catalogue : 816

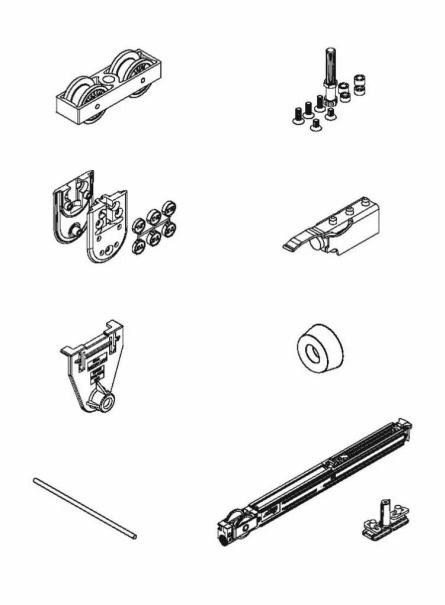

Vendu par 1 5

Cette ferrure est également disponible sur commande
en 120 et 160 kg.

Hauteur maxi 4000 mm, largeur maxi 3000 mm, épaisseur 8 à 12,7 mm.

Série 80 GP - 80 kg
Epaisseur verre 8 à 12,7 mm.
Réf. 20491

Sachet d'accessoires pour 80 GP comprenant :
2 chariots de coulissage
2 vis de suspension
2 dispositifs de fixations
2 butées de rail
1 gabarit de perçage
1 embout mural
1 broche de réglage - 80 kg

Informations complémentaires

Catégorie	Ferrure porte coulissante
Poids de la porte maxi	80 kg
Epaisseur porte maxi	12,7 mm
Epaisseur porte mini	8 mm
Type de coulissant	Coulissant
Matériaux porte	Verre
Nombre de vantaux maxi	2