Ferrure de porte coulissante Rob : Rail tubulaire - série Suprême

Réf. : ROB105

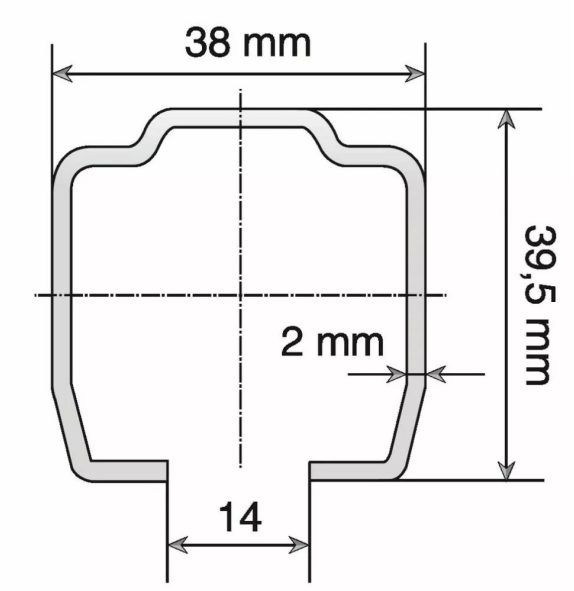

Vendu par 1

Section 39,5 x 38 mm
Réf. HL0.200.600
Longueur 6 m