MANCHON DE LIAISON DIA 42.4 MM REVETEMENT PVD TITANE

Réf. : DES405 Page catalogue : 739

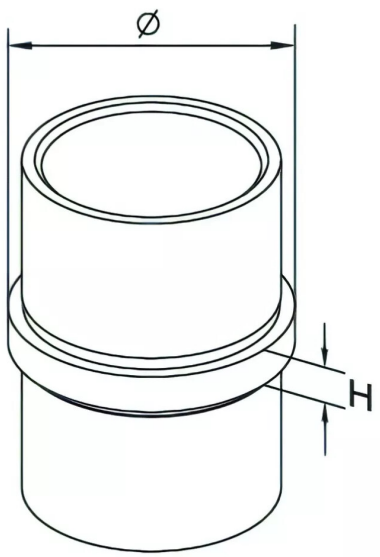

Vendu par	1	80

Raccord de liaison - ø 42,4 x 2 mm

Réf. FA1120.042.280.TI

Titane