SUPPORT 90° SUR POTEAU DIA 42.4 MM MAIN COURANTE PVD TITANE

Réf. : DES404 Page catalogue : 738

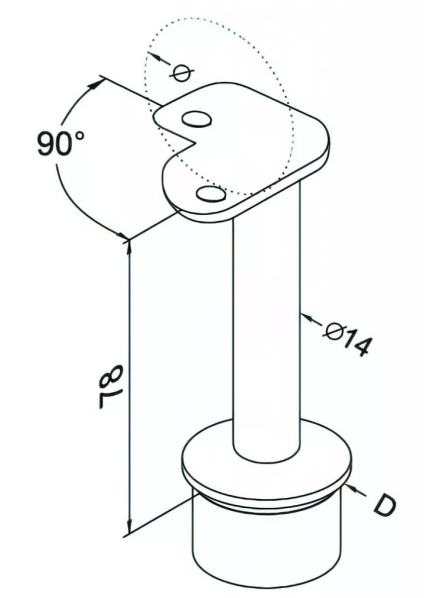

Vendu par	1	60

Hauteur 79 - D = ø 42,4 x 2 mm

Réf. HS320.042.234.TI

Titane - raccord 90°