COTE SOUS EVIER TANDEMBOX L500 HT83 GRIS METALLISE

Réf. : BLU504

Vendu par	1	6

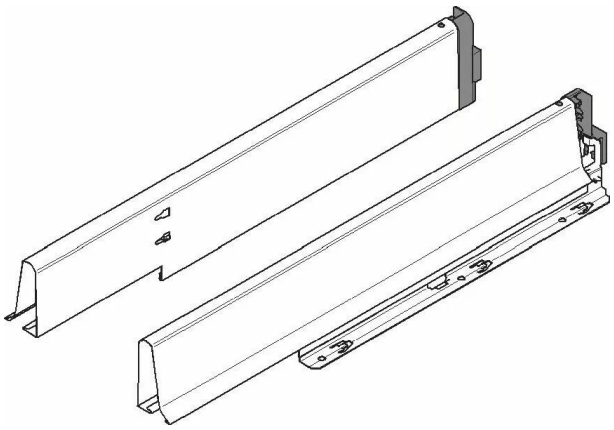

Pour meuble sous évier.
Contenu du pack :
1 x fond mélaminé gris
2 x côtés spécifiques D/G, gris
1 x séparation transversale
2 x dos métal hauteur D.

Réf. fournisseur 358M5004

Accessoires Tandembox pour sous évier sur mesure

Côté sous évier - long. 500 mm
Acier époxy gris

A commander séparément :
1 x paire de côtés BLU 365
1 x paire de coulisses 30 ou 50 kg,
BLU 440 ou BLU 442
2 x attache-façade BLU 293 ou BLU 294
2 x jeu de tubes L. 500 mm/ BLU 382.