Ferrure de porte coulissante Rob : Série Suprême Quarto

Réf. : ROB103

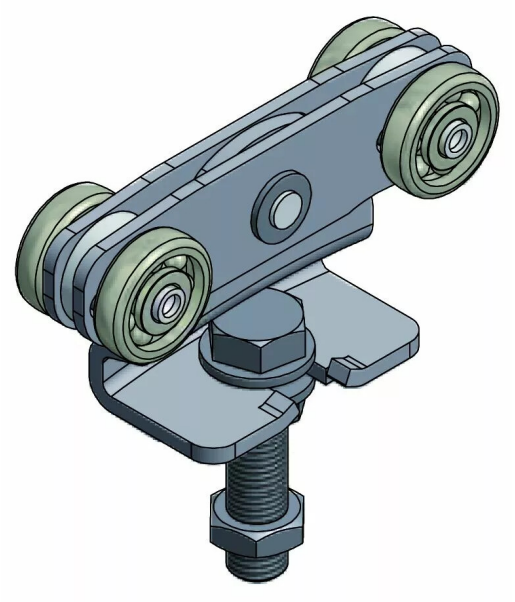

Vendu par 1

Porte à déplacement droit sur profil tubulaire.
La force portante indiquée est calculée sur une pose d'une équerre tous les 65 cm.

Réf. HR4.240.00

Equipement pour porte de 400 kg - rail 45 x 52 mm

Monture fixation sur chant - la paire