Quincaillerie d'agencement et d'ameublement > Agencement de cuisine > Agencement de cuisine > Aménagement d'angle de cuisine

Kit complet extension d'angle Magic Corner Comfort II | PEKA - Pour caisson 900 mm - 3 niv. - 500 mm - Gauche - Anthracite

Réf. : PEK306 Page catalogue : N999

Vendu par 1

Accès maximal au rangement.

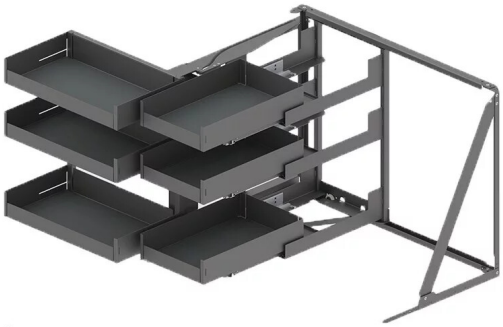

L

L'extension d'angle Magic Corner Comfort II peka est une solution haut de gamme pour optimiser les meubles d'angle de cuisine avec un accès intégral et ergonomique au contenu du meuble. Grâce à son système innovant, la partie avant pivote vers l'extérieur tandis que les étagères arrière coulissent individuellement vers l'avant pour offrir une visibilité totale et un accès sans contrainte à l'ensemble du rangement.

Conçue pour les cuisines modernes et les agencements premium, cette ferrure permet de maximiser l'exploitation de l'espace jusque dans les coins les plus difficiles d'accès. Les 6 étagères réglables en hauteur sans outil offrent une organisation flexible adaptée aux ustensiles, casseroles, robots ménagers ou provisions volumineuses.

Le système de guidage peka garantit un fonctionnement précis, fluide et silencieux avec fermeture amortie Soft Close intégrée. Sa structure robuste supporte jusqu'à 60 kg de charge totale tout en assurant une excellente stabilité dans le temps.

Disponible en versions pivotantes gauche ou droite, le Magic Corner Comfort II existe en plusieurs configurations compatibles avec des façades de 450 à 600 mm.

Caractéristiques techniques
Soft Close intégré
6 étagères réglables sans outil
Pivotant gauche ou droite
Charge maximale : 60 kg
Guidage silencieux haute précision
Coloris : blanc, argent ou anthracite
Types : 900 / 1000 / 1050
Largeur façade mini : 450 / 500 / 550 / 600 mm
Largeur intérieure mini : 862 / 962 / 1012 mm
Profondeur intérieure mini : 495 mm
Hauteur intérieure mini : 615 mm

Solution idéale pour les cuisines recherchant un confort d'utilisation maximal et un accès total au rangement d'angle.

POINTS FORTS

étagères arrière coulissantes pour un accès total.

Pour caisson	Pour caisson 900 mm - 3 niv.
Largeur	500 mm
Sens ouverture	Gauche
Couleur	Anthracite

INFORMATIONS RSE

Matière principale	Acier
Matière secondaire	Polymère (moyenne)

www.setin.fr

Groupe SETIN

www.setin.fr