LA CROISÉE DS
Depuis 1950
Intégrateur de solutions pour menuiseries

Poignées SYMBOLE

Montage double manœuvrant

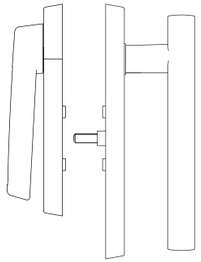

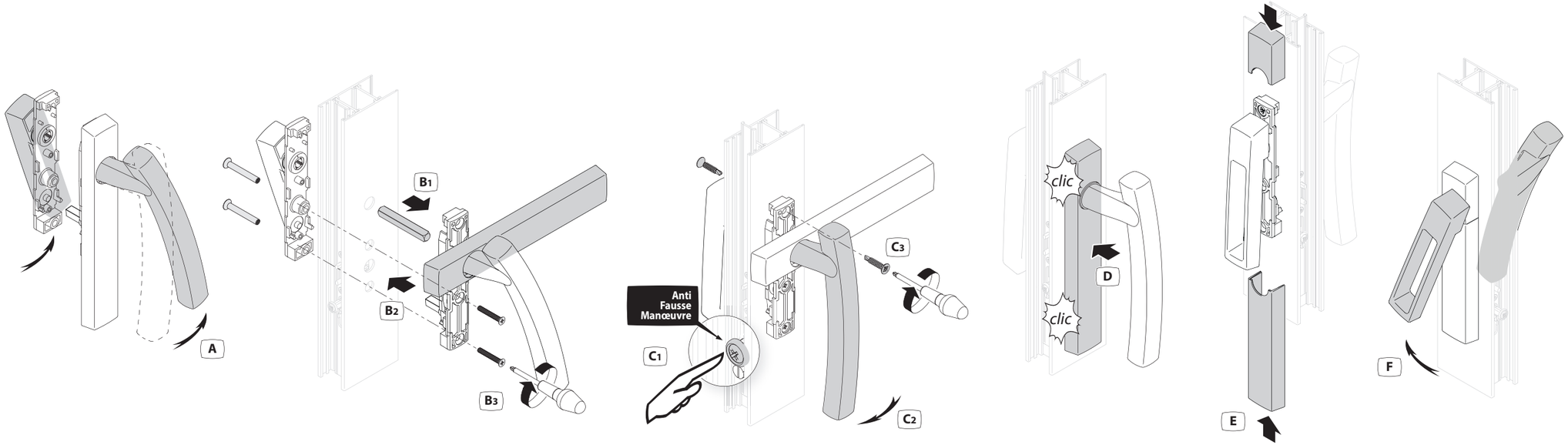

LA CROISÉE DS
Depuis 1950
Intégrateur de solutions pour menuiseries

Poignées SYMBOLE

Montage double manœuvrant

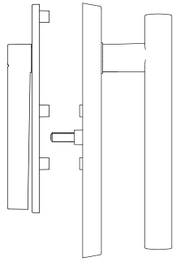

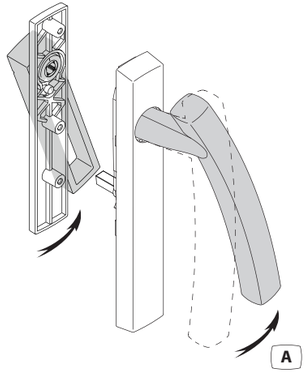

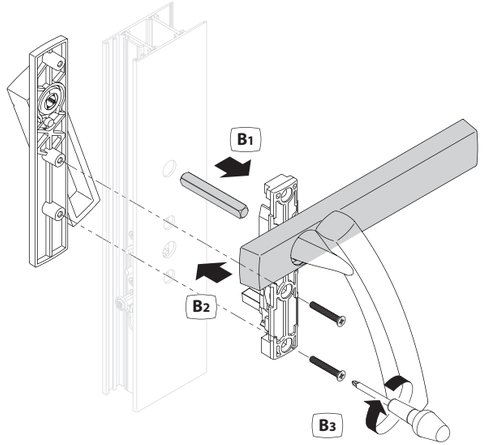

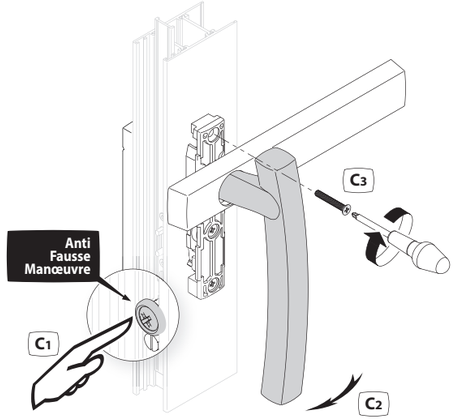

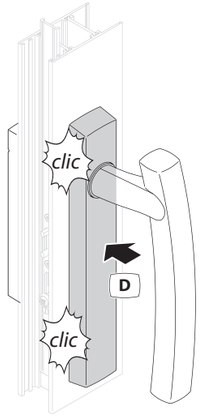

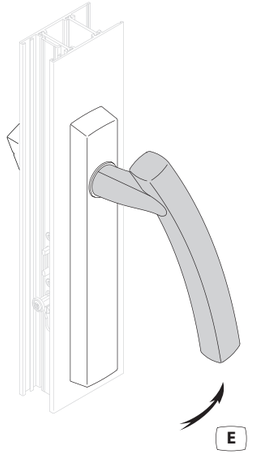

CP952321 *Rev01*

LA CROISÉE DS
Depuis 1950
Intégrateur de solutions pour menuiseries

Poignées SYMBOLE

Montage double fixe extérieur

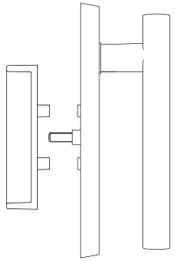

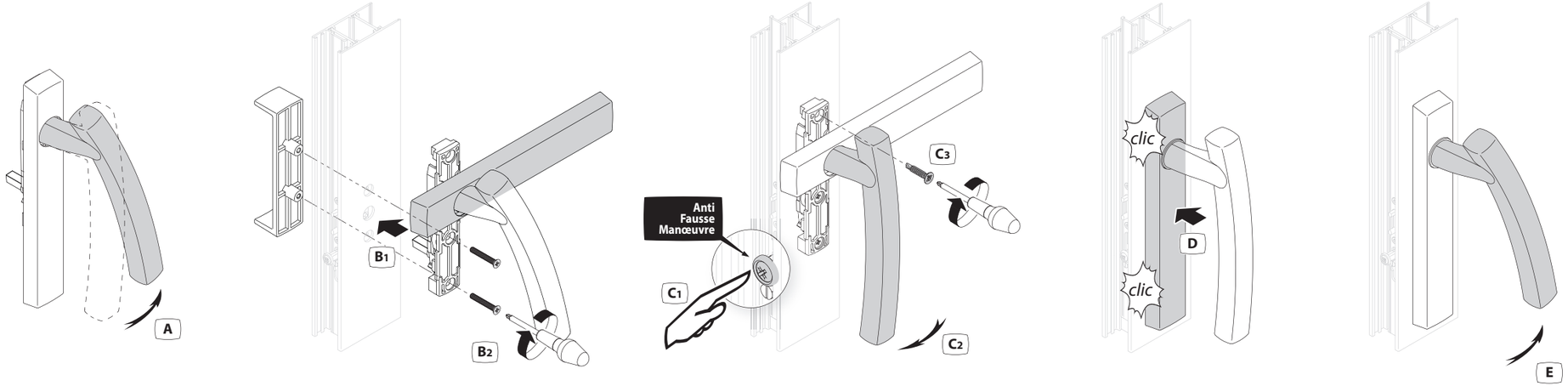

LA CROISÉE DS
Depuis 1950
Intégrateur de solutions pour menuiseries

Poignées SYMBOLE

Montage double fixe

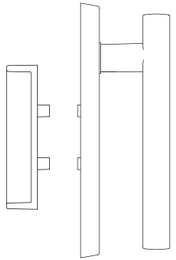

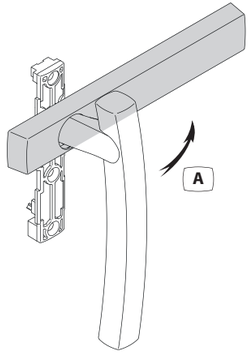

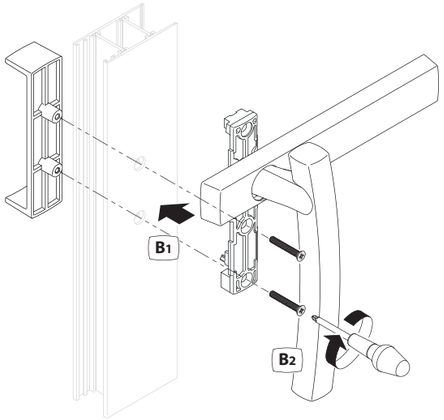

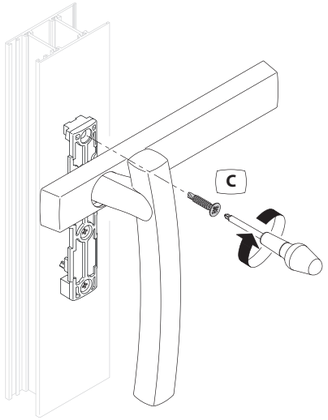

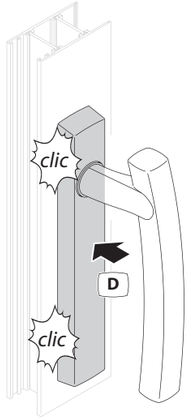

LA CROISÉE DS
Depuis 1950
Intégrateur de solutions pour menuiseries

Poignées SYMBOLE

Montage simple manœuvrant

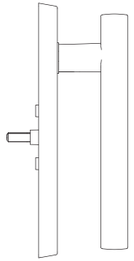

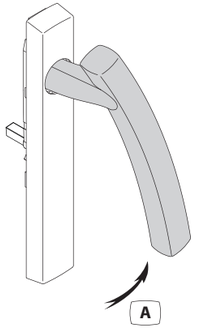

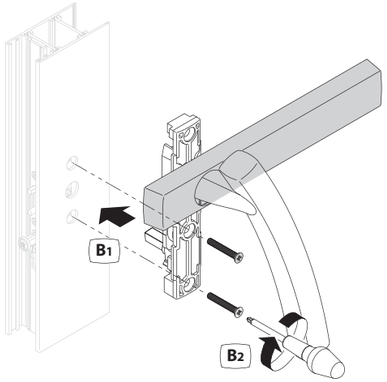

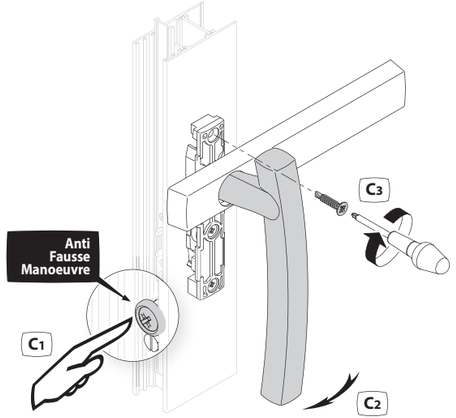

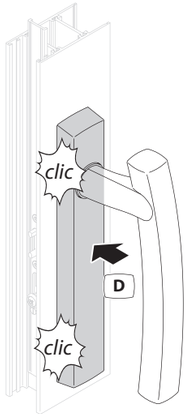

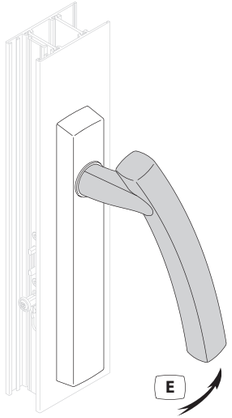

CP952321 *Rev01*

LA CROISÉE DS
Depuis 1950
Intégrateur de solutions pour menuiseries

Poignées SYMBOLE

Montage simple fixe

