Fiche technique

Pablo

Coffrets modulaires étanches IP65

Une gamme complète de coffrets étanches IP65 pour la protection et répartition des circuits, la protection des personnes, les commandes et contrôles dans les environnements requérant une étanchéité accrue à l'eau et à la poussière. Les coffrets sont soumis à la NF C 15-100. Cette norme renvoie au guide d'utilisation NF C 15-103 qui détermine le choix des matériels électriques en fonction des influences externes.

Caractéristiques techniques

Matière première	•	PS CHOC, sans halogène et sans plomb
7 dimensions	•	De 4 à 54 modules
Couleur	•	Gris RAL 7035
UV	•	Excellente tenue aux UV
Isolation	•	Double isolation, livré avec bouchons de classe 2
Tenue aux températures	•	De -25°C à +60°C
Modularité	•	Profilé réglable en hauteur et en profondeur
Porte	•	2 points de fermeture (serrure à clé en option)
	•	Ouverture > à 180°
	•	Réversible par retournement du capot
	•	Livrée filmée
Fond	•	Symétrique
	•	Entrées multiples pour presse-étoupes PG et ISO
Châssis	•	Extractibles, dès le coffret 24 modules
Plastron	•	Plastron clipsable amovible (selon modèle)

Normes
Certifié EN 62208
Certifié IMQ

IP65 · IK09 · 750°C · Double isolation · Résistant · RoHS · Sans halogène · IMQ

01 Fixez et équipez le fond du coffret

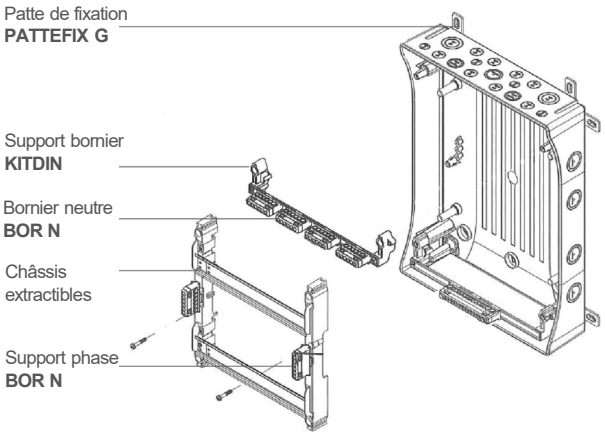

02 Ajoutez et sécurisez vos équipements

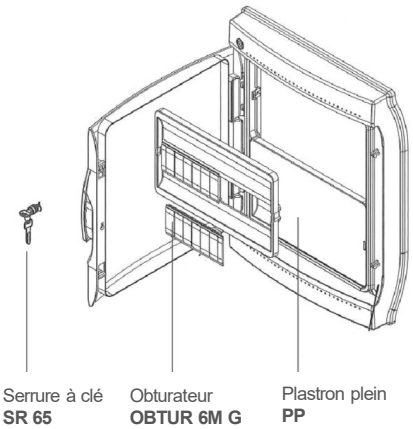

03 Raccordez le coffret

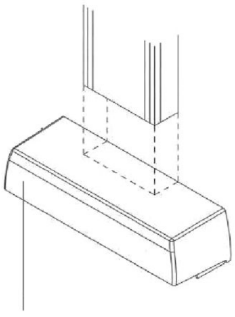

Contact
iboco.fr

06-2021

Fiche technique

Pablo

Coffrets modulaires étanches IP65

Guide de choix

Gris RAL7035

				Coffrets	Equipements										
				Coffrets	Patte de fixation	Serrure à clé	Adaptateur conduit	Plastron plein	Kit support bornier	Bornier phase 1x35 +5x25	Bornier neutre 1x35 +5x25	Réhausse rail DIN	Kit de jumelage	Obturateur 6 mod.	Séparateur photovoltaïque
Désignation HxlxP	Nb total de modules	Nb de rangées	Nb de modules/ rangée	**IP65**	**PATTEFIX G**	**SR 65**	**AC**	**PP**	**KITDIN**	**BOR PH**	**BOR N**	**RG**	**A-KIT**	**OBTUR 6M**	**SEP-N CEN**
IP65 04M G 210x143x102	4	1	4	**B06534**	B05190	B05161									
IP65 08M G 210x215x105	8	1	8	**B06537**	B05190	B05161									
IP65 12M G 263x314x143	12+1	1	12+1	**B06540**	B05190	B05161	B05166	B05197	B05193	B05191	B05192	B05163	B05162	B05196	
IP65 18M G 288x426x148	18+1	1	18+1	**B06542**	B05190	B05161	B05167	B05198	B05194	B05191	B05192	B05163	B05162	B05196	
IP65 24M G 420x314x143	24+2	2	12+1	**B06541**	B05190	B05161	B05166	B05197	B05193	B05191	B05192	B05163	B05162	B05196	B05182
IP65 36M G 470x426x148	36+2	2	18+1	**B06543**	B05190	B05161	B05167	B05198	B05194	B05191	B05192	B05163	B05162	B05196	B05199
IP65 54M G 657x426x148	54+3	3	18+1	**B06544**	B05190	B05161	B05167	B05198	B05194	B05191	B05192	B05163	B05162	B05196	

Composition d'un Pablo

		Entrées support borniers de terre à vis		Obturateurs		Bouchons classe 2	Lyre de câblage
		1,5 à 10 mm²	6 à 25 mm²	4 modules	6 modules		
Pablo 04	**B06534**	4	1			3	
Pablo 08	**B06537**	8	1	1		5	
Pablo 12	**B06540**	12	3	1		5	
Pablo 18	**B06542**	24	4		1	5	
Pablo 24	**B06541**	24	4	1	1	5	1
Pablo 36	**B06543**	24+12	4+3	1	1	5	1
Pablo 54	**B06544**	24+24	4+4	1	2	5	2

Contact
iboco.fr

06-2021

Pablo

Coffrets modulaires étanches IP65

Pablo
Dimensions

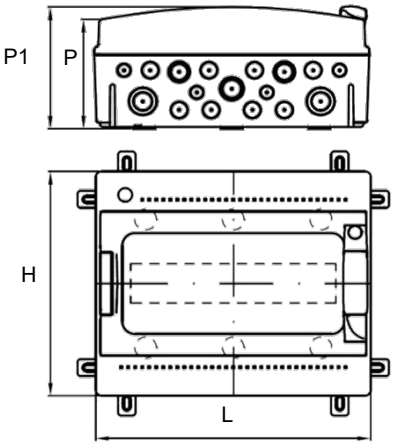

Coffret	H	L	P	P1
Pablo 04	210	143	96	102
Pablo 08	210	215	96	105
Pablo 12	263	314	128	143
Pablo 18	288	426	128	148
Pablo 24	420	314	128	143
Pablo 36	470	426	128	148
Pablo 54	657	426	128	148

Kit de jumelage A-KIT

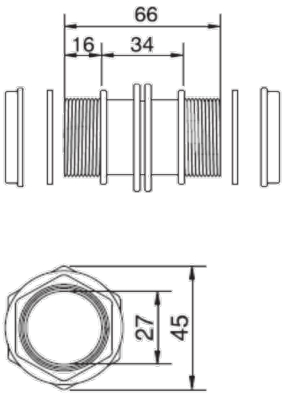

Borniers de terre

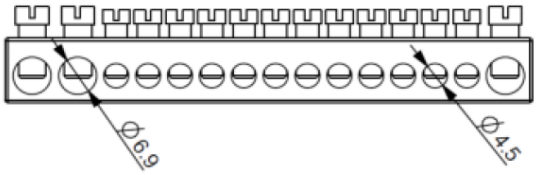

	Entrées borniers à vis	
Coffret	**35 mm²**	**25 mm²**
Pablo 04	4	1
Pablo 08	8	1
Pablo 12	12	3
Pablo 18	24	4
Pablo 24	24	4
Pablo 36*	24+12	4+3
Pablo 54*	24+24	4+4

* Coffret livré avec 2 borniers

Borniers phase ou neutre

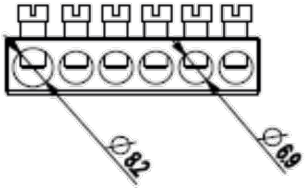

	Entrées borniers à vis	
Section	**35 mm²**	**25 mm²**
Nombre	1	5

Contact
iboco.fr

06-2021

Pablo

Coffrets modulaires étanches IP65

Pablo
Entraxes de fixations

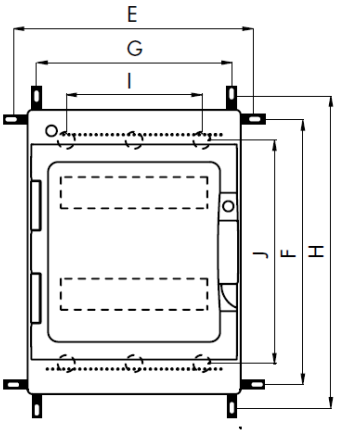

*I et J : entraxes de fixation interne

Coffret	E	F	G	H	I*	J*
Pablo 04	170	100	-	-	55	130
Pablo 08	243	100	-	-	124	130
Pablo 12	326	200	245	280	200	150
Pablo 18	437	225	355	305	310	175
Pablo 24	326	355	245	440	200	300
Pablo 36	437	405	355	490	310	350
Pablo 54	437	590	355	675	310	530

Pablo
Réglage des entraxes des profilés

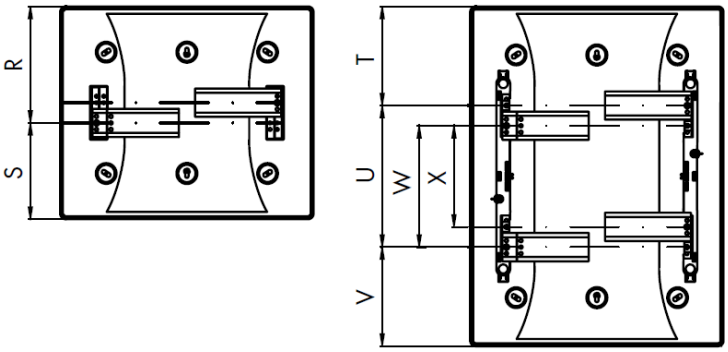

Coffret	R	S	T	U	V	W	X
Pablo 12	175	150					
Pablo 18	200	175					
Pablo 24			147,5	175	112,5	150	125
Pablo 36			160	200	135	175	150
Pablo 54			186,5	200x2	128,5	175x2	150x2

Pablo
Réglage en profondeur des profilés

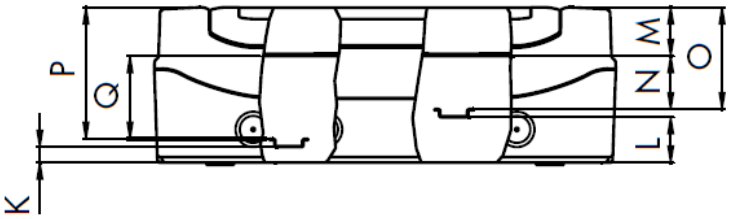

Coffret	K	L	M	N	O	P	Q
Pablo 04	9	-	-	-	-	83	48
Pablo 08	9	-	-	-	-	86	48
Pablo 12	14	43	44	48	92	119	75
Pablo 18	14	41	50	48	98	125	75
Pablo 24	14	41	44	48	92	119	75
Pablo 36	14	41	50	48	98	125	75
Pablo 54	14	41	50	48	98	125	75

Q et N : distance entre le profilé et le plastron modulaire
P et O : distance entre le profilé et la porte
M : distance entre le plastron modulaire et la porte

Contact
iboco.fr

06-2021

Pablo

Coffrets modulaires étanches IP65

Pablo
Prédécoupes des entrées de câbles

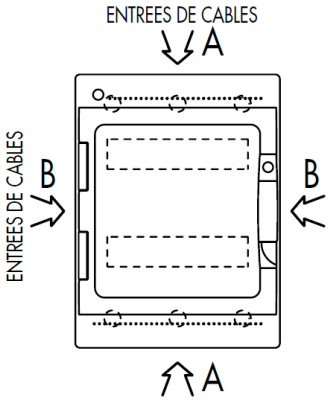

	Côté A							Côté B	
Coffret	M50 PG29	M32 PG16	M25 M20 PG13,5	M20 PG21	M20 PG13,5	M16 PG9	M21 PG16	M32 M25	M20 M16 PG9
Pablo 04	-	-	1	-	4	-	-	-	2
Pablo 08	-	-	2	-	5	-	-	-	2
Pablo 12	-	2	2	-	8	4	1	2	-
Pablo 18	1	2	6	2	8	-	-	2	-
Pablo 24	-	2	2	-	8	4	1	4	-
Pablo 36	1	2	6	2	8	-	-	4	-
Pablo 54	1	2	6	2	8	-	-	8	-

Pablo 04 modules

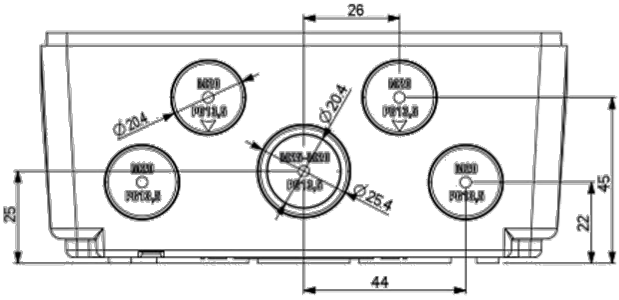

Contact
iboco.fr

06-2021

Pablo

Coffrets modulaires étanches IP65

Pablo
Prédécoupes des entrées de câbles

Pablo 08 modules

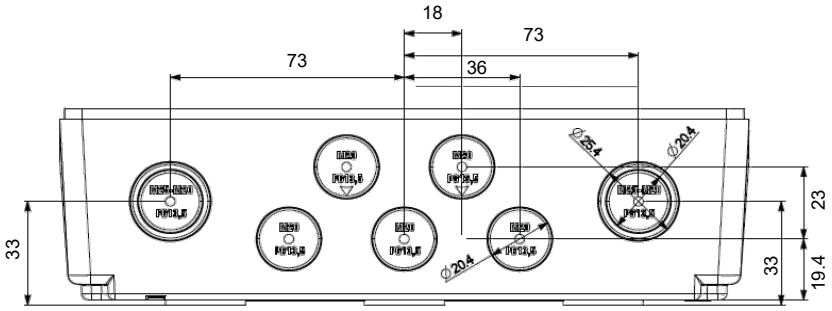

Pablo 12 et 24 modules

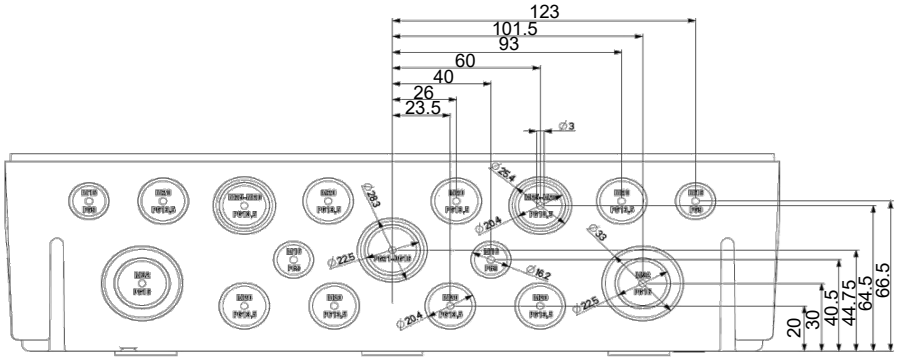

Pablo 18, 36 et 54 modules

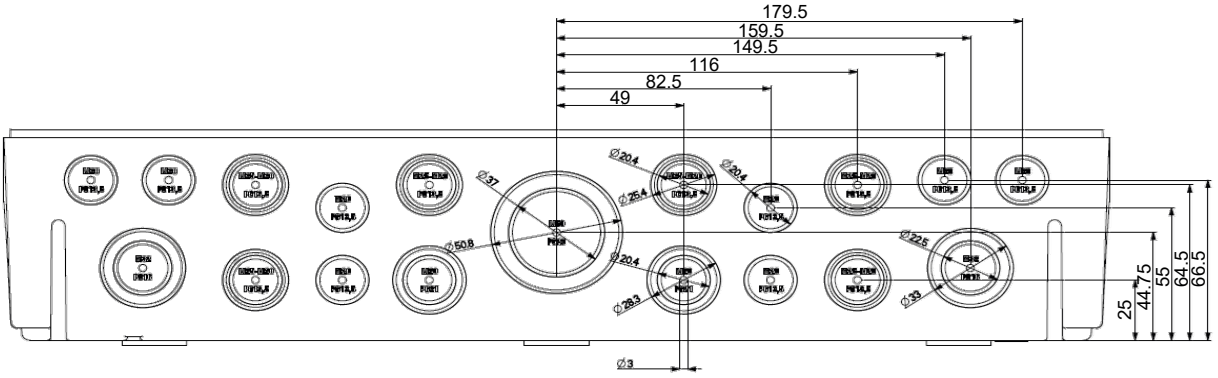

Contact
iboco.fr

06-2021

Pablo

Coffrets modulaires étanches IP65

Marquages

Marquage CE

Les produits rentrant dans la Directive 2014/35/UE du 26 février 2014, entrée en vigueur le 20 avril 2016 (décret n°2015-1083 du 27 août 2015) sont conformes aux exigences de sécurité et portent le marquage CE selon les modalités prévues par la Directive.

Marquage produit

Le marquage des produits ne se limite pas à garantir la conformité aux normes.
Il a été conçu pour identifier facilement les données suivantes : producteur, type et dimensions du produit, certifications obtenues, éventuelles caractéristiques spécifiques et lot de production.

1. 718316:12
2. IBOCO
3. IP65 08M G 8 (1X8 MODULES)
4. PORTE HUBLOT
5. 1 P
6. GRIS RAL 7035
7.
8. CE
9. CODE B06537
10. 8015892065374

1. Code de repérage du lot de production
2. Identification internationale du producteur
3. Type et dimensions
4. Type de porte
5. Nombre de pièces
6. Couleur RAL
7. Certification IMQ
8. Marquage CE
9. Code produit
10. Gencode produit

Conformité aux principales normes nationales et internationales

EN 62208

Les coffrets Pablo sont conformes à la norme EN 62208.
La norme EN 62208 s'applique aux enveloppes vides, avant incorporation de l'appareillage par l'utilisateur, dans l'état ou elles sont fournies par le constructeur. Cette norme spécifie les définitions, les classifications, les caractéristiques et les exigences d'essais des enveloppes à utiliser en tant que partie d'ensemble d'appareillages selon la série EN 61439 dont la tension assignée ne dépasse pas 1 000 V en courant alternatif à des fréquences ne dépassant pas 1 000 Hz ou 1 500 V en courant continu pour usage général extérieur ou intérieur.
Cette norme ne s'applique pas aux enveloppes qui sont couvertes par d'autres normes de produits spécifiques (EN 60670 par exemple). La conformité avec les prescriptions de sécurité de la norme de produit applicable est de la responsabilité du constructeur final de l'ensemble.

Classification EN 62208 §4	Pablo
Type de matériaux	• Isolant
Méthode de fixation	• Au mur
Sites d'installation	• A l'intérieur
Degrés de protection IP	• IP65 (EN 60529)
Degrés de protection IK	• IK09 (EN 62262)
Tension nominale d'isolement	• 1 000 V c.a

Pablo

Coffrets modulaires étanches IP65

Tenue diélectrique

Les coffrets modulaires de la gamme Pablo IP65 ont passé avec succès l'épreuve de tenue diélectrique selon les normes EN 62208 et EN 61349-1 §10.9.4, ils sont aptes à un usage avec une tension nominale de 1 000 V c.a et 1 500 V c.c.

EN 60670-1 & EN 60670-24

La norme EN 60670-24 concerne les boîtes et enveloppes pour appareillages électriques des installations électriques fixes domestiques et analogues. La partie 24 concerne les règles particulières pour enveloppes des appareillages de protection et appareillages similaires ayant une puissance dissipée.

EN 61439-3

Les coffrets Pablo sont conformes à la norme EN 61439-3. La norme EN 61439-3 régit les règles particulières pour les ensembles d'appareillages BT destinés à être installés en des lieux accessibles à des personnes non qualifiées pendant leur utilisation.

Pablo IP65	IP65	Pde (W)
IP65 04M	B06534	13
IP65 08M	B06537	19
IP65 12M	B06540	30
IP65 24M	B06541	37
IP65 18M	B06542	42
IP65 36M	B06543	54
IP65 54M	B06544	72

Enveloppe conforme à la norme EN 60670-24 classification 7.101. et 7.102.1 GP
Tension nominale maximale : 400 V Puissance dissipée
Pde (W): configuration avec kit modulaire (Profile DIN à 48 mm du plastron modulaire)

Certifications par désignation produit

Désignation		EN 62208 Italie
AC 65/12		•
AC 65/18		•
A-KIT		•
BOR N	☐	
BOR PH	☐	
IP65 04M		•
IP65 08M		•
IP65 12M		•
IP65 18M		•
IP65 24M		•
IP65 36M		•
IP65 54M		•

Désignation		EN 62208 Italie
KITDIN 12		•
KITDIN 18		•
OBTUR 6M		•
PATTEFIX G		•
PP 12M G		•
PP 18M G		•
RG		•
SEP-N CEN/12	☐	
SEP-N CEN/18	☐	
SR 65		•

• Certifié
☐ Conforme EN 62208

Contact
iboco.fr

06-2021