TRA

CHAUFFAGE | DISTRIBUTION SANITAIRE | CANALISATION

# FICHE TECHNIQUE

TRApress

# COUDE AVEC BASE DE FIXATION

| Références | Ø | A | B | C | D | E | F |
|---|---|---|---|---|---|---|---|
| **282.62.121** | **12-1/2"** | 39 | 9.60 | 12.70 | G1/2 | 21 | 36 |
| **282.62.161** | **16-1/2"** | 39 | 12.70 | 16.70 | G1/2 | 21 | 36 |

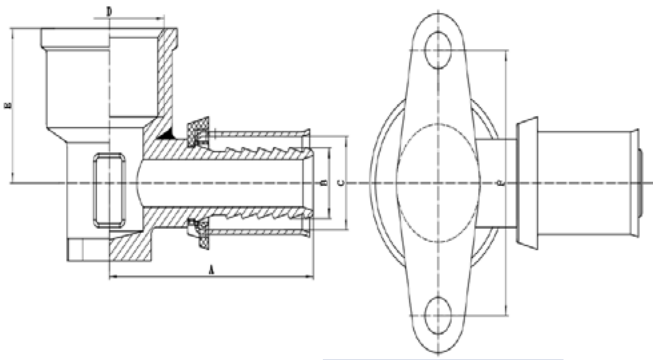

## Caractéristiques techniques

| | |
|---|---|
| Corps | Laiton CW617N |
| Douille | Acier inoxydable AISI 304 |
| Joint porte-douille | Polyéthylène |

| | |
|---|---|
| Sertissage multi-empreinte sur l'ensemble de la gamme | Mâchoires H, RF, RFP, CO, RFZ, R |

**L'utilisation de filasse** ou de fibres synthétiques type polyamide pour l'étanchéité des filetages des raccords est **interdite**, les contraintes exercées lors du sertissage peuvant provoquer des tensions susceptibles d'entraîner une rupture mécanique à terme.

## Classes d'application

- **Classe 2** : $P_d$ = 6 bars – Alimentation en eau chaude sanitaire et en eau froide sanitaire 20 °C / 10 bars
- **Classe 4** : $P_d$ = 6 bars – Radiateurs basse température, chauffage par le sol
- **Classe 5** : $P_d$ = 6 bars – Radiateurs haute température
- **Classe "Eau glacée"** : $P_d$ = 10 bars – Installations de conditionnement d'air et de rafraîchissement dont la température minimale est de 5 °C.

Tél. 04 75 82 60 20 - commandes@trafrance.fr - www.tuyauterie-raccord.com

Informations données à titre indicatif et sous réserve de modifications éventuelles