TRA

CHAUFFAGE | DISTRIBUTION SANITAIRE | CANALISATION

FICHE TECHNIQUE

TRApress

TÉ ÉGAL

Références	Ø	A	B	C	D
283.77.120	**12-12-12**	63.50	9.60	12.70	32.00
283.77.160	**16-16-16**	67.00	12.70	16.70	33.50
283.77.200	**20-20-20**	70.00	15.90	20.70	35.00
283.77.250	**25-25-25**	82.00	20.10	25.60	41.00

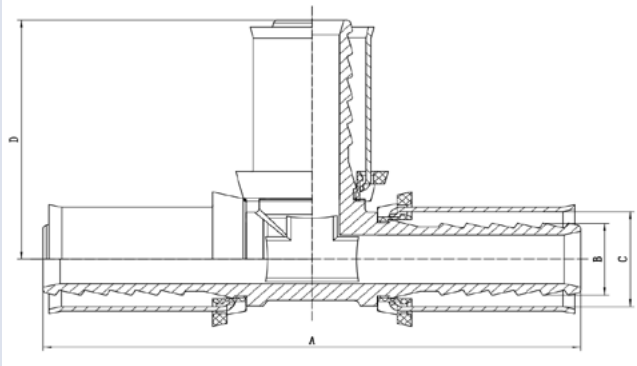

Caractéristiques techniques

Corps	Laiton CW617N
Douille	Acier inoxydable AISI 304
Joint porte-douille	Polyéthylène

Sertissage multi-empreinte sur l'ensemble de la gamme	Mâchoires H, RF, RFP, CO, RFZ, R

L'utilisation de filasse ou de fibres synthétiques type polyamide pour l'étanchéité des filetages des raccords est **interdite**, les contraintes exercées lors du sertissage peuvant provoquer des tensions susceptibles d'entraîner une rupture mécanique à terme.

Classes d'application

- **Classe 2** : P_d = 6 bars – Alimentation en eau chaude sanitaire et en eau froide sanitaire 20 °C / 10 bars
- **Classe 4** : P_d = 6 bars – Radiateurs basse température, chauffage par le sol
- **Classe 5** : P_d = 6 bars – Radiateurs haute température
- **Classe "Eau glacée"** : P_d = 10 bars – Installations de conditionnement d'air et de rafraîchissement dont la température minimale est de 5 °C.

Tél. 04 75 82 60 20 - commandes@trafrance.fr - www.tuyauterie-raccord.com

Informations données à titre indicatif et sous réserve de modifications éventuelles