TRA

CHAUFFAGE | DISTRIBUTION SANITAIRE | CANALISATION

FICHE TECHNIQUE

TRAgliss

RACCORD FIXE MÂLE

Références	Ø	A	B	C	D	Taille Clé
161.64.121	**12-3/8"**	28.00	G3/8	10.70	12.30	18.00
161.64.122	**12-1/2"**	30.50	G1/2	10.70	12.30	22.00
161.64.161	**16-3/8''**	28.00	G3/8	14.00	16.30	18.00
161.64.162	**16-1/2''**	28.00	G1/2	14.00	16.30	22.00
161.64.163	**16-3/4''**	32.00	G3/4	14.00	16.30	27.00
161.64.201	**20-1/2''**	30.50	G1/2	17.00	20.30	22.00
161.64.202	**20-3/4''**	32.00	G3/4	17.00	20.30	27.00
161.64.252	**25-3/4''**	38.00	G3/4	21.50	25.40	27.00
161.64.253	**25-1''**	39.50	G1	21.50	25.40	33.50

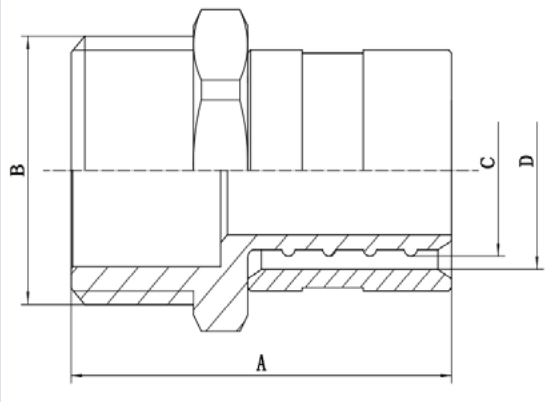

Caractéristiques techniques

Corps	Laiton CW617N
Bague	Laiton CW617N

Mise en oeuvre	Pince manuelle DN12 à DN25

L'utilisation de filasse ou de fibres synthétiques type polyamide pour l'étanchéité des filetages des raccords est **interdite**, les contraintes exercées lors du sertissage peuvant provoquer des tensions susceptibles d'entraîner une rupture mécanique à terme.

Classes d'application

- **Classe 2** : P_d = 6 bars – Alimentation en eau chaude sanitaire et en eau froide sanitaire 20 °C / 10 bars
- **Classe 4** : P_d = 6 bars – Radiateurs basse température, chauffage par le sol
- **Classe 5** : P_d = 6 bars – Radiateurs haute température
- **Classe "Eau glacée"** : P_d = 10 bars – Installations de conditionnement d'air et de rafraîchissement dont la température minimale est de 5 °C.

Tél. 04 75 82 60 20 - commandes@trafrance.fr - www.tuyauterie-raccord.com

Informations données à titre indicatif et sous réserve de modifications éventuelles